符号	日付	変更明細	担当	確認	承認
1					
2					

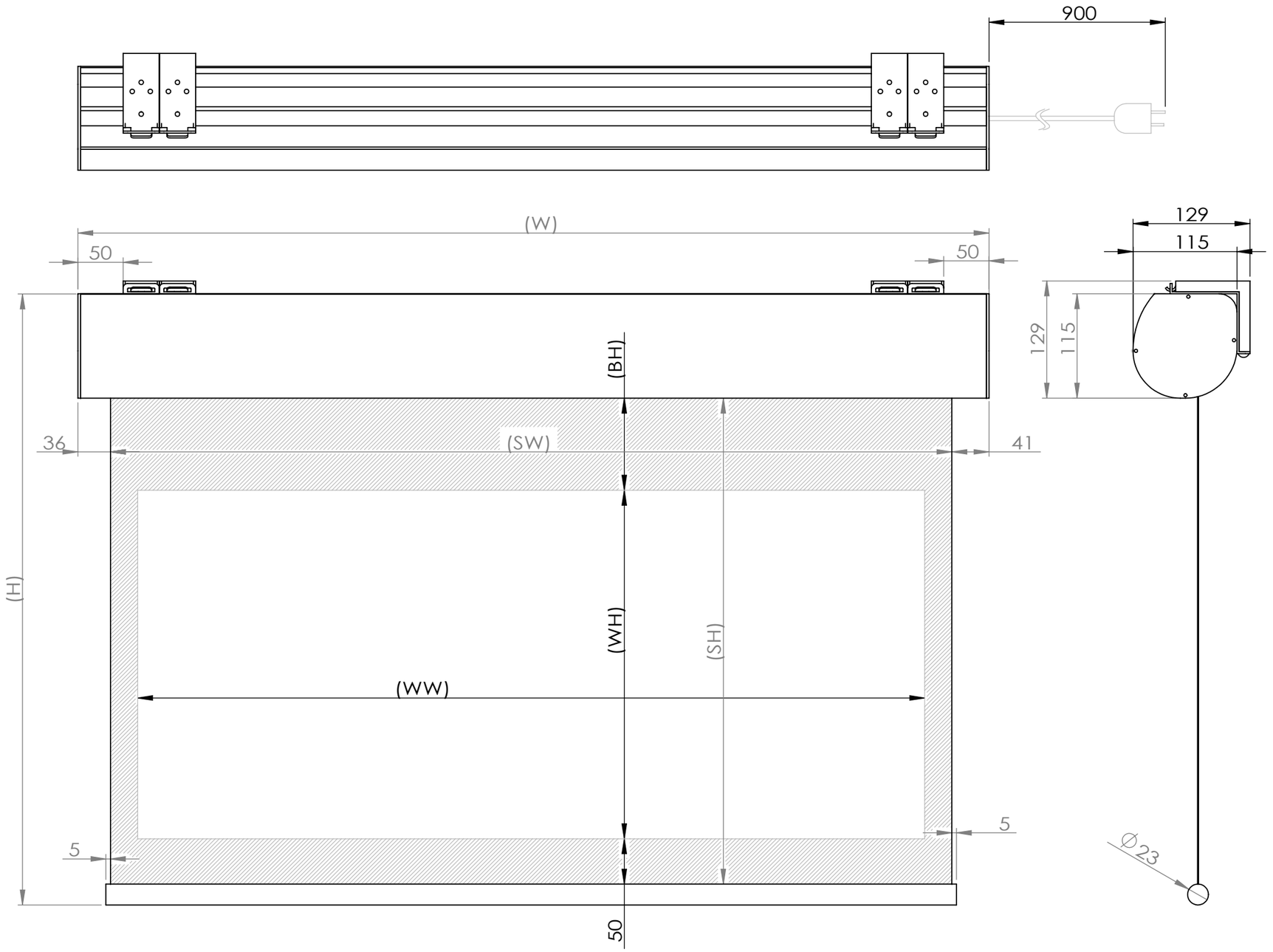

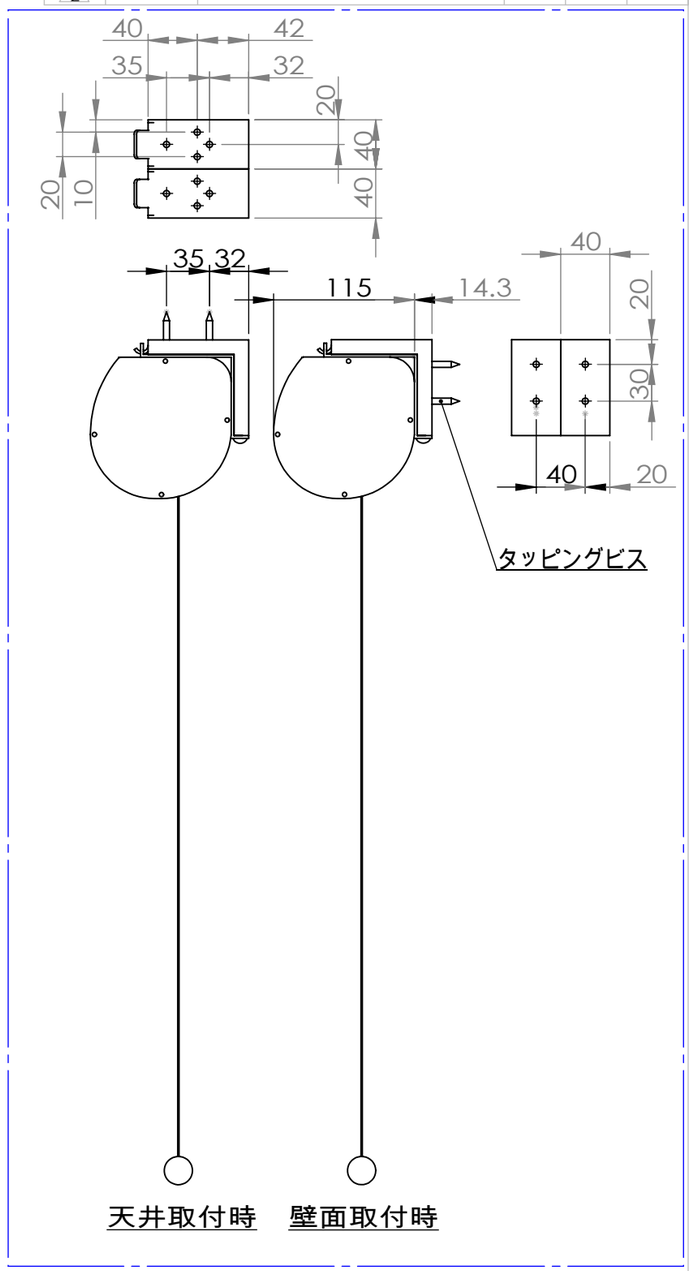

Date	尺度	単位	機種名	
17/02/15	1/5	mm	品　名	
株式会社 Theaterhouse			品　番	