| 符号 | 日付 | 変更明細 | 担当 | 確認 | 承認 |
|---|---|---|---|---|---|
| 1 | | | | | |
| 2 | | | | | |

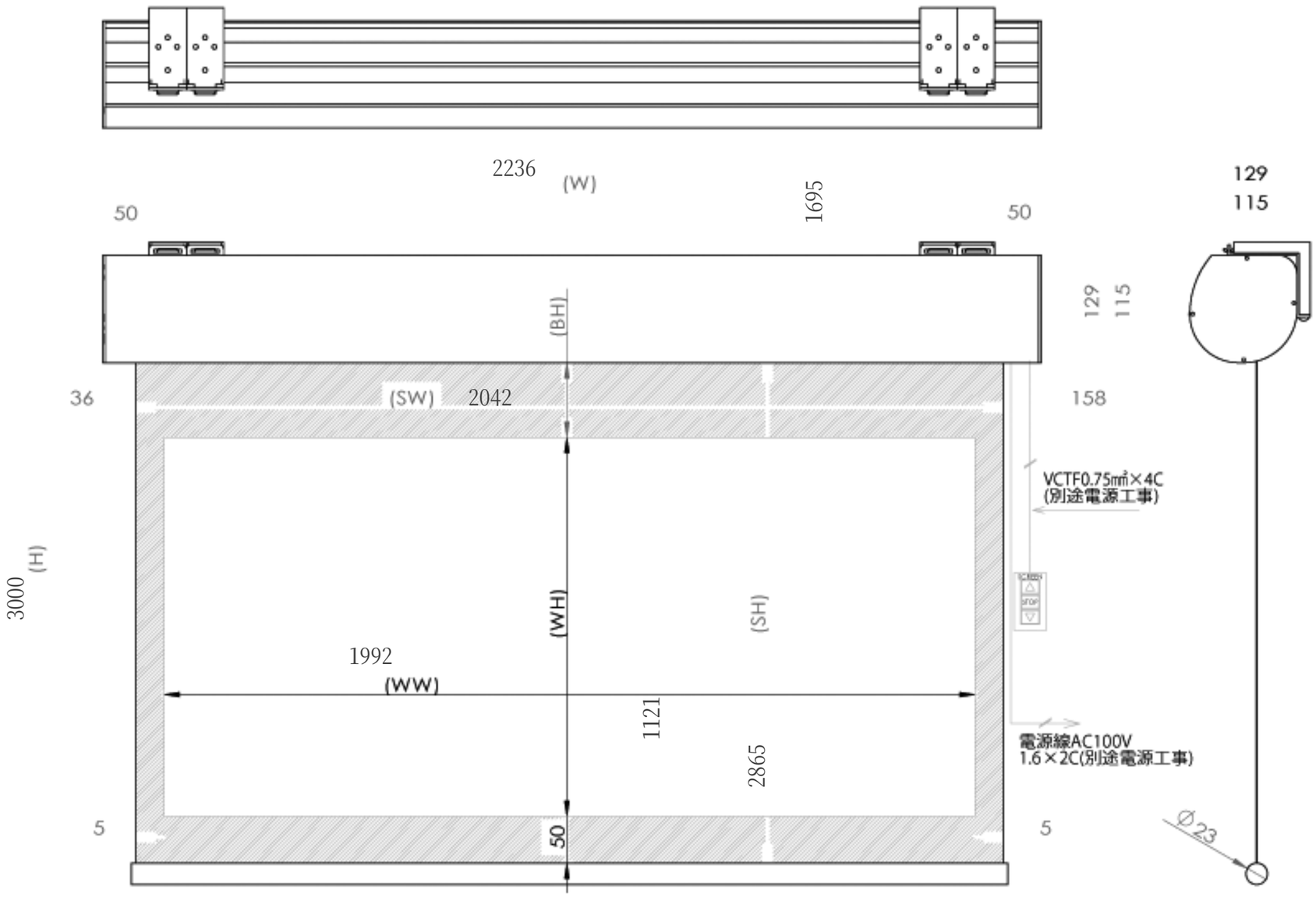


| | |
|---|---|
| 品番 | WCK1992WEM-H3000 |
| 品名 | 壁スイッチケース付き電動スクリーン |
| サイズ(16:9) | 90 インチ |
| 全幅(W) | 2236 mm |
| 全高(H) | 3000 mm |
| スクリーン幅(SW) | 2042 mm |
| スクリーン高さ(SH) | 2865 mm |
| 映写幅(WW) | 1992 mm |
| 映写高さ(WH) | 1121 mm |
| 上黒部分 | 1695 mm |
| 重量 | 14.7 kg |
| その他 | 製品高さ3000mmモデル |

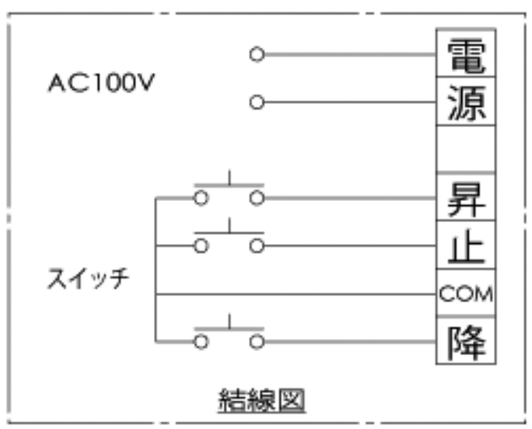


結線図

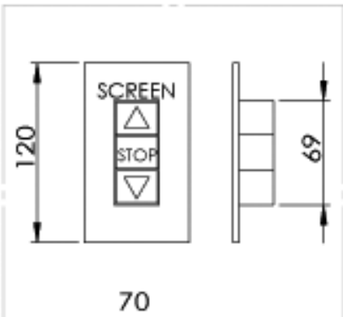


埋め込み型スイッチ

| Date | 尺度 | 単位 | 機種名 | |
|---|---|---|---|---|
| | 1/5 | mm | 品　名 | 壁スイッチケース付き電動スクリーン |
| 株式会社 Theaterhouse | | | 品　番 | WCK1992WEM-H3000 |