符号	日付	変更明細	担当	確認	承認
1					
2					

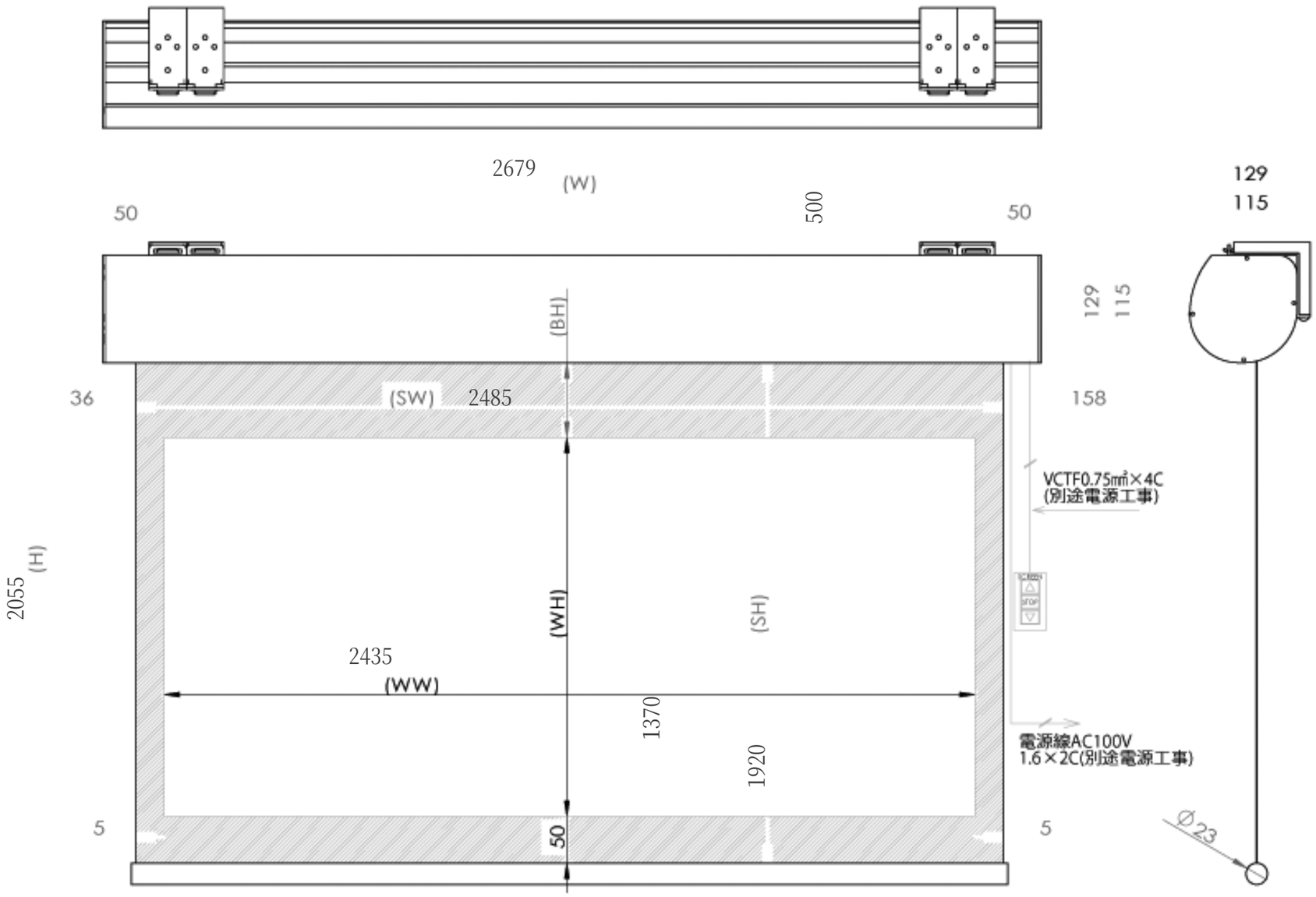

品番	WCK2435WEM
品名	壁スイッチケース付き電動スクリーン
サイズ(16:9)	110 インチ
全幅(W)	2679 mm
全高(H)	2055 mm
スクリーン幅(SW)	2485 mm
スクリーン高さ(SH)	1920 mm
映写幅(WW)	2435 mm
映写高さ(WH)	1370 mm
上黒部分	500 mm
重量	15.9 kg

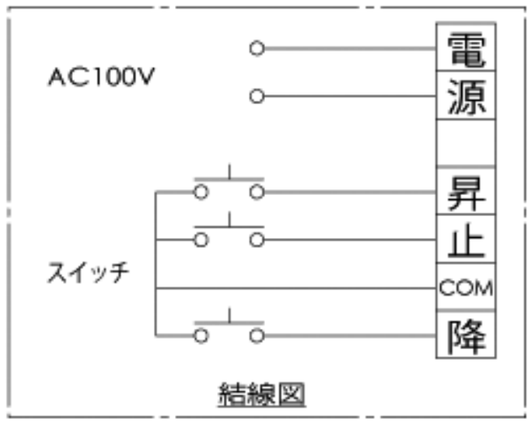

結線図

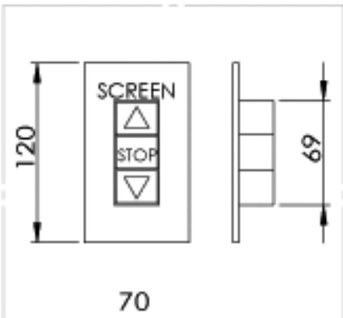

埋め込み型スイッチ

Date	尺度	単位	機種名	
	1/5	mm	品　名	壁スイッチケース付き電動スクリーン
株式会社 Theaterhouse			品　番	WCK2435WEM