符号	日付	変更明細	担当	確認	承認
1					
2					

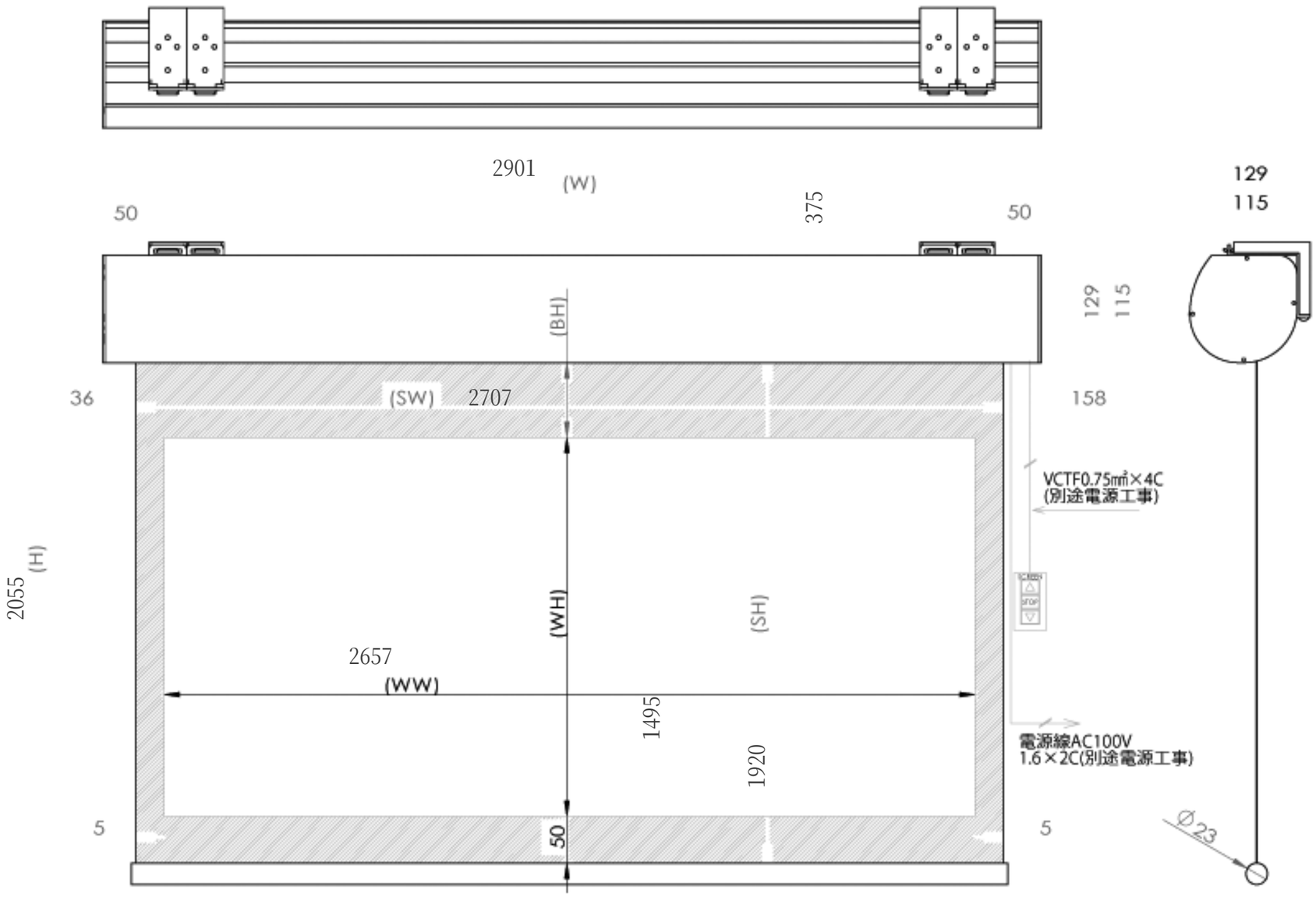

品番	WCK2657WEM
品名	壁スイッチケース付き電動スクリーン
サイズ(16:9)	120 インチ
全幅(W)	2901 mm
全高(H)	2055 mm
スクリーン幅(SW)	2707 mm
スクリーン高さ(SH)	1920 mm
映写幅(WW)	2657 mm
映写高さ(WH)	1495 mm
上黒部分	375 mm
重量	17.0 kg

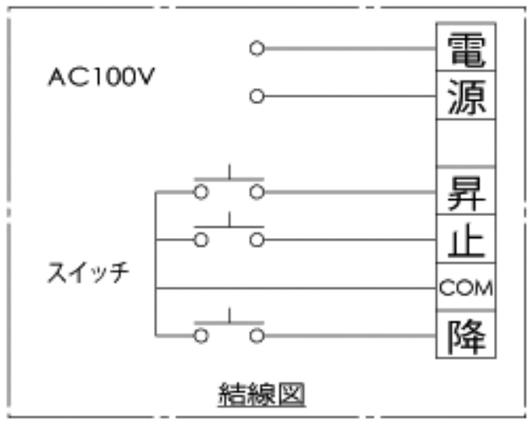

結線図

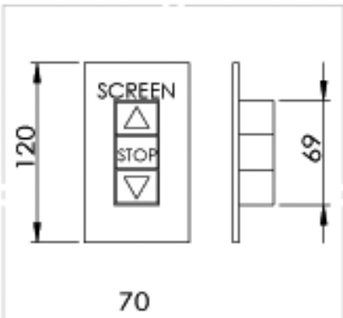

埋め込み型スイッチ

Date	尺度	単位	機種名	
	1/5	mm	品　名	壁スイッチケース付き電動スクリーン
株式会社 Theaterhouse			品　番	WCK2657WEM