符号	日付	変更明細	担当	確認	承認
1					
2					

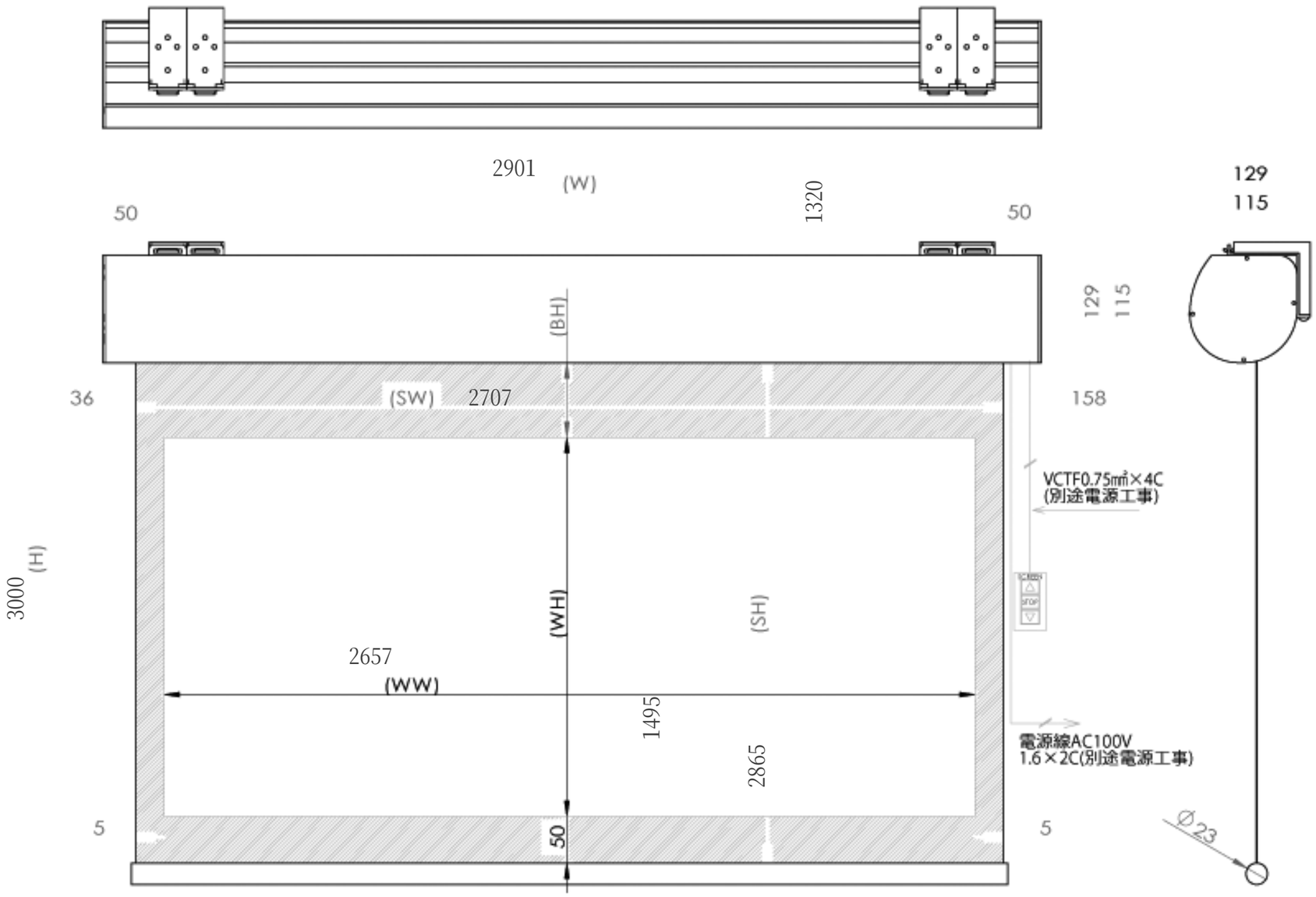

品番	WCK2657WEM-H3000
品名	壁スイッチケース付き電動スクリーン
サイズ(16:9)	120 インチ
全幅(W)	2901 mm
全高(H)	3000 mm
スクリーン幅(SW)	2707 mm
スクリーン高さ(SH)	2865 mm
映写幅(WW)	2657 mm
映写高さ(WH)	1495 mm
上黒部分	1320 mm
重量	18.1 kg
その他	製品高さ3000mmモデル

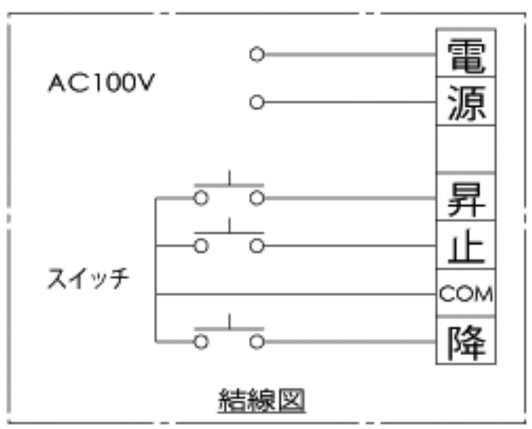

結線図

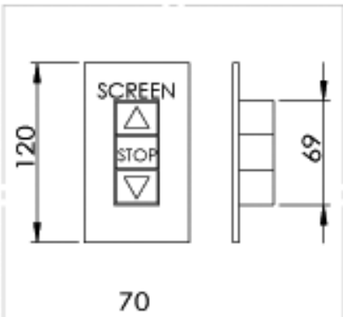

埋め込み型スイッチ

Date	尺度	単位	機種名	
	1/5	mm	品　名	壁スイッチケース付き電動スクリーン
株式会社 Theaterhouse			品　番	WCK2657WEM-H3000