符号	日付	変 更 明 細	担当	確認	承認
1					
2					

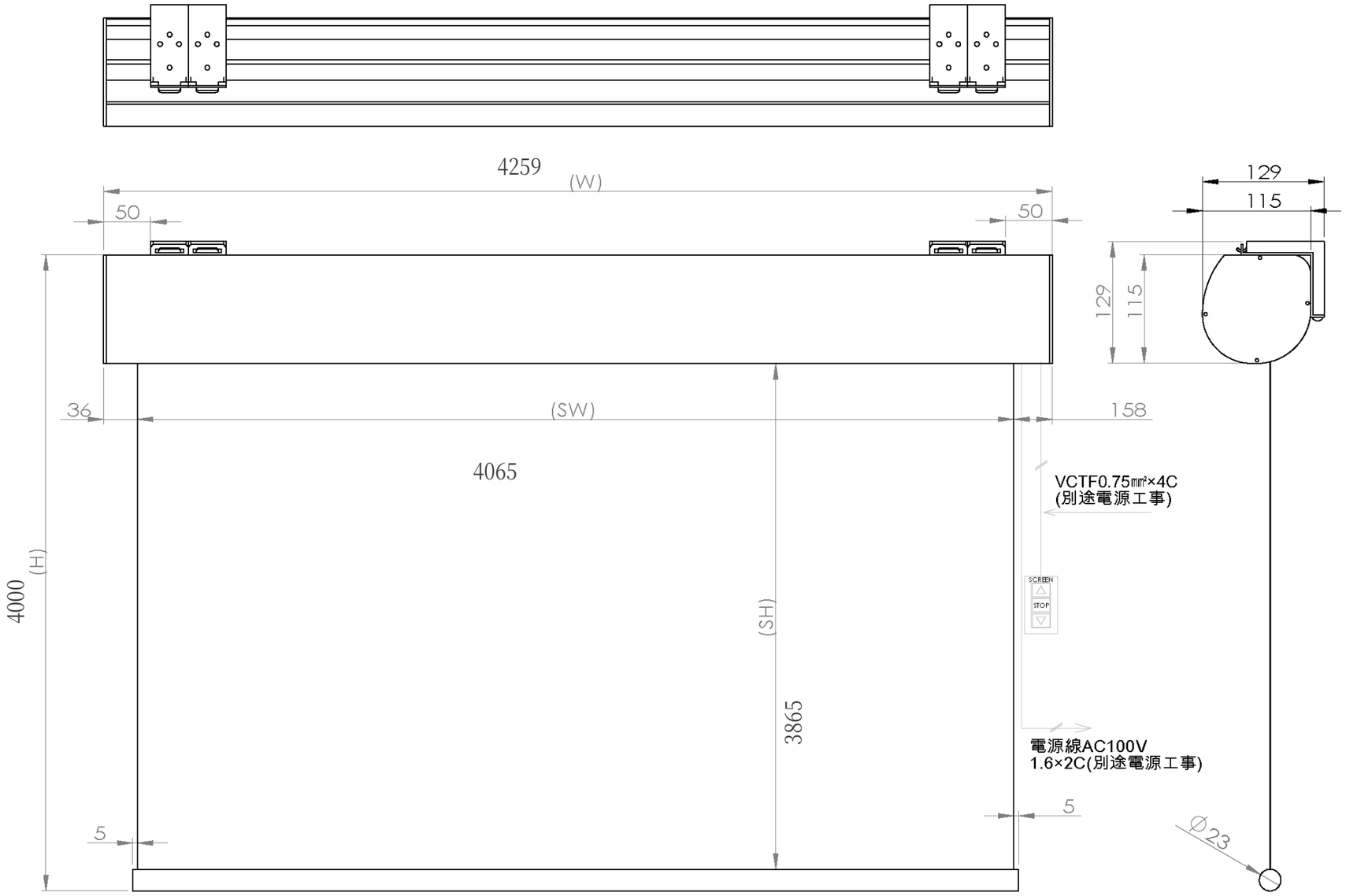

品番	WCK4065FEH-H4000
品名	壁スイッチケース付き電動スクリーン
サイズ(4:3)	200 インチ
全幅(W)	4259 mm
全高(H)	4000 mm
スクリーン幅(SW)	4065 mm
スクリーン高さ(SH)	3865 mm
重量	27.2 kg
その他	製品高さ4000mmモデル

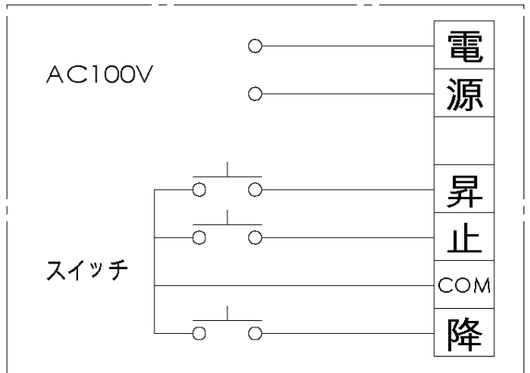

結線図

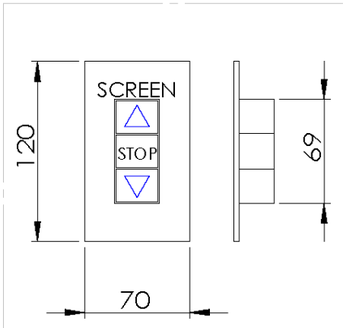

埋め込み型スイッチ

Date	尺度	単位	機種名	
19/06/25	1/5	mm	品　名	壁スイッチケース付き電動スクリーン
株式会社 Theaterhouse			品　番	WCK4065FEH-H4000