符号	日付	変　更　明　細	担当	確認	承認
1					
2					

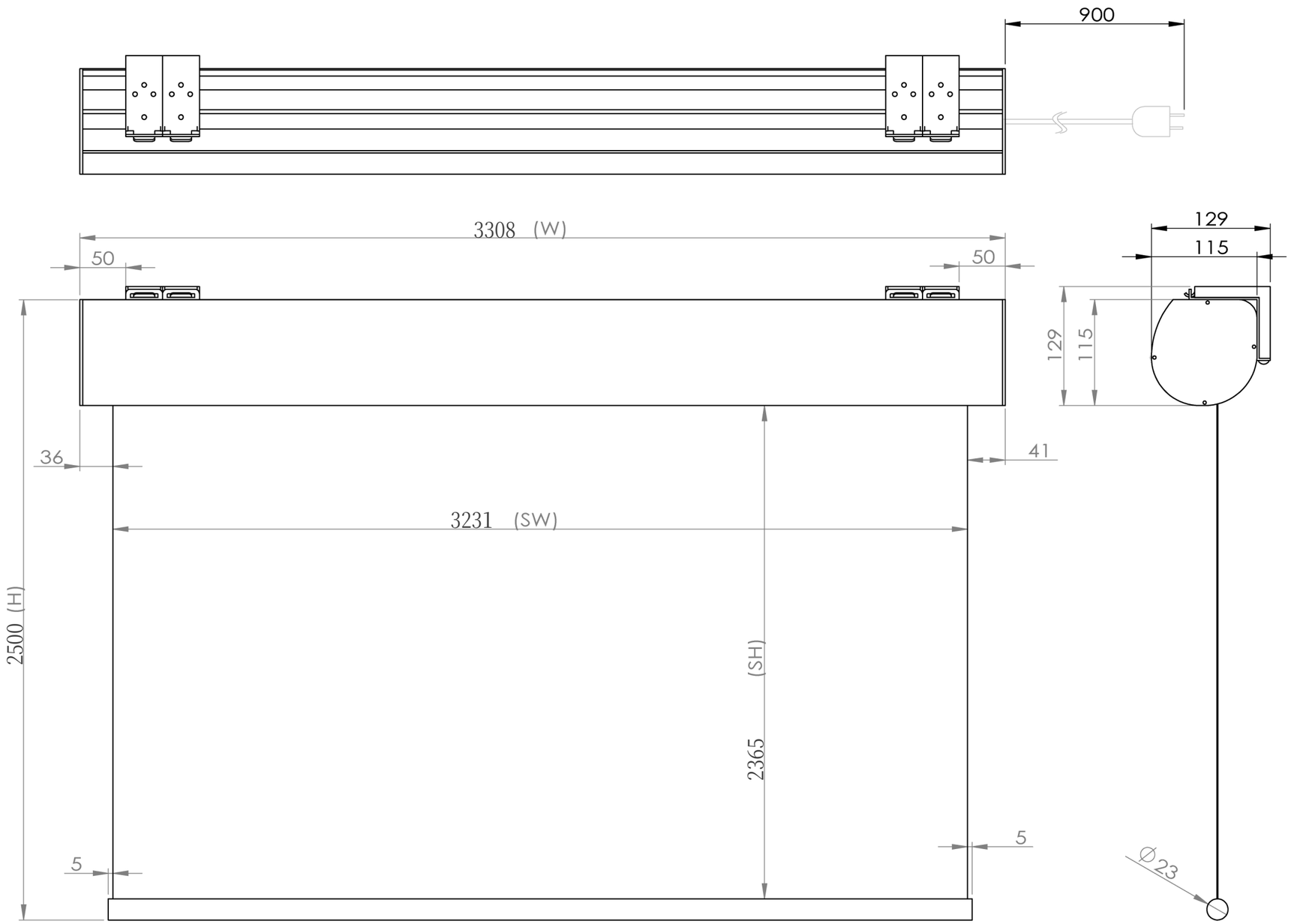

品番	WCR3231FEH-H2500
品名	遠距離操作ケース付き電動スクリーン
サイズ(16:10)	150 インチ
全幅(W)	3308 mm
全高(H)	2500 mm
スクリーン幅(SW)	3231 mm
スクリーン高さ(SH)	2365 mm
重量	20.4 kg
その他	製品高さ2500mmモデル

Date	尺度	単位
17/02/15	1/5	mm

株式会社
Theaterhouse

機種名	
品　名	遠距離操作ケース付き電動スクリーン
品　番	WCR3231FEH-H2500