符号	日付	変更履歴	担当	確認	承認

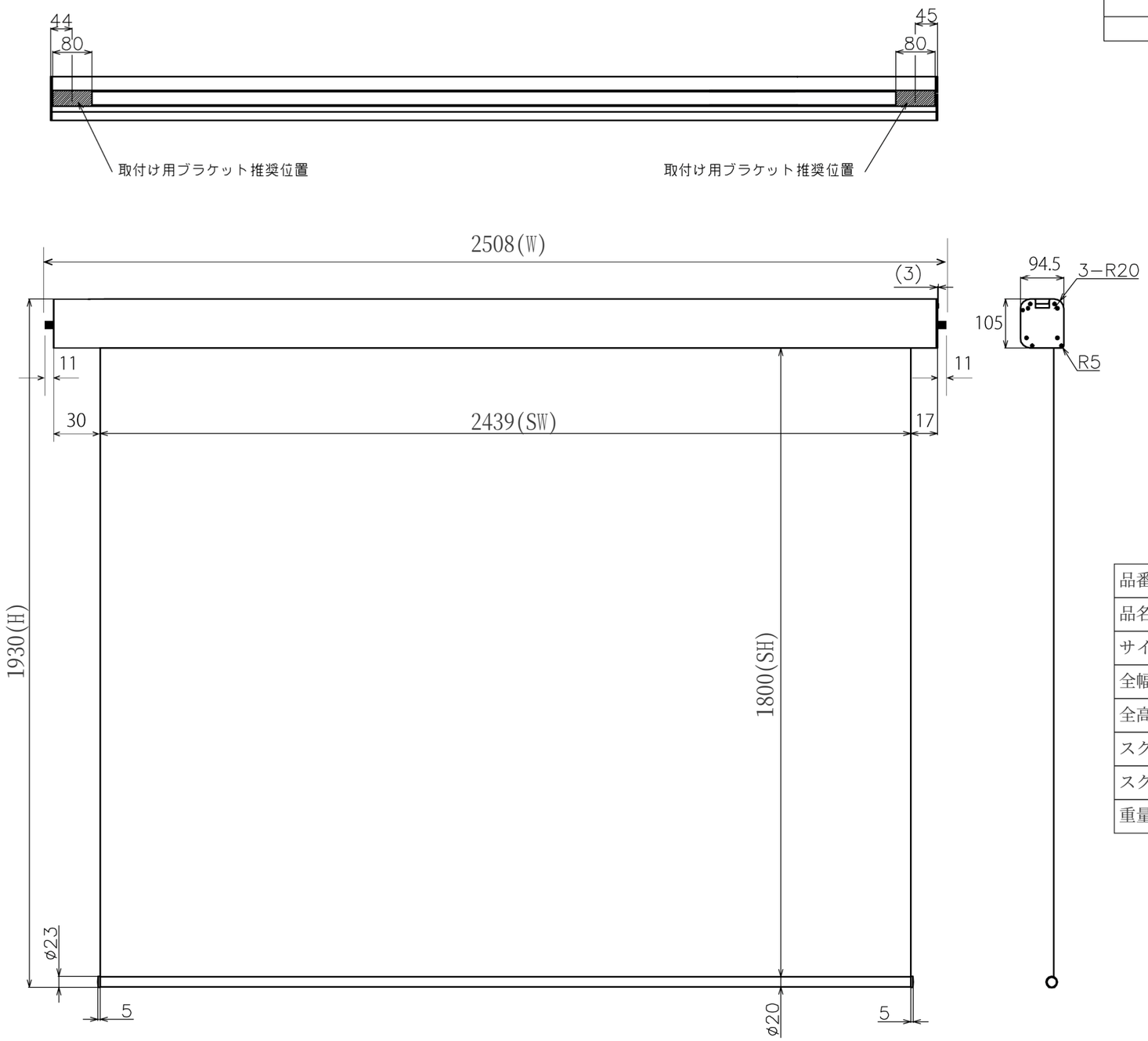

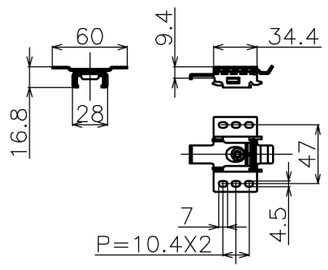

マウントブラケット S=1/5

品番	WCS2439FEH
品名	ケース付きスプリングスクリーン
サイズ(4:3)	120 インチ
全幅(W)	2508 mm
全高(H)	1930 mm
スクリーン幅(SW)	2439 mm
スクリーン高さ(SH)	1800 mm
重量	11.0 kg

マウントブラケット： 全種類とも２個

製品の仕様及びデザインは予告なく変更する場合があります。

Date	尺度	単位	機種名	WCS(ケース付きスプリングスクリーン)
13/03/18	1/5 1/10	mm	品 名	ブラックマスクなし製品寸法図
株式会社 Theaterhouse			品 番	WCS2439FEH