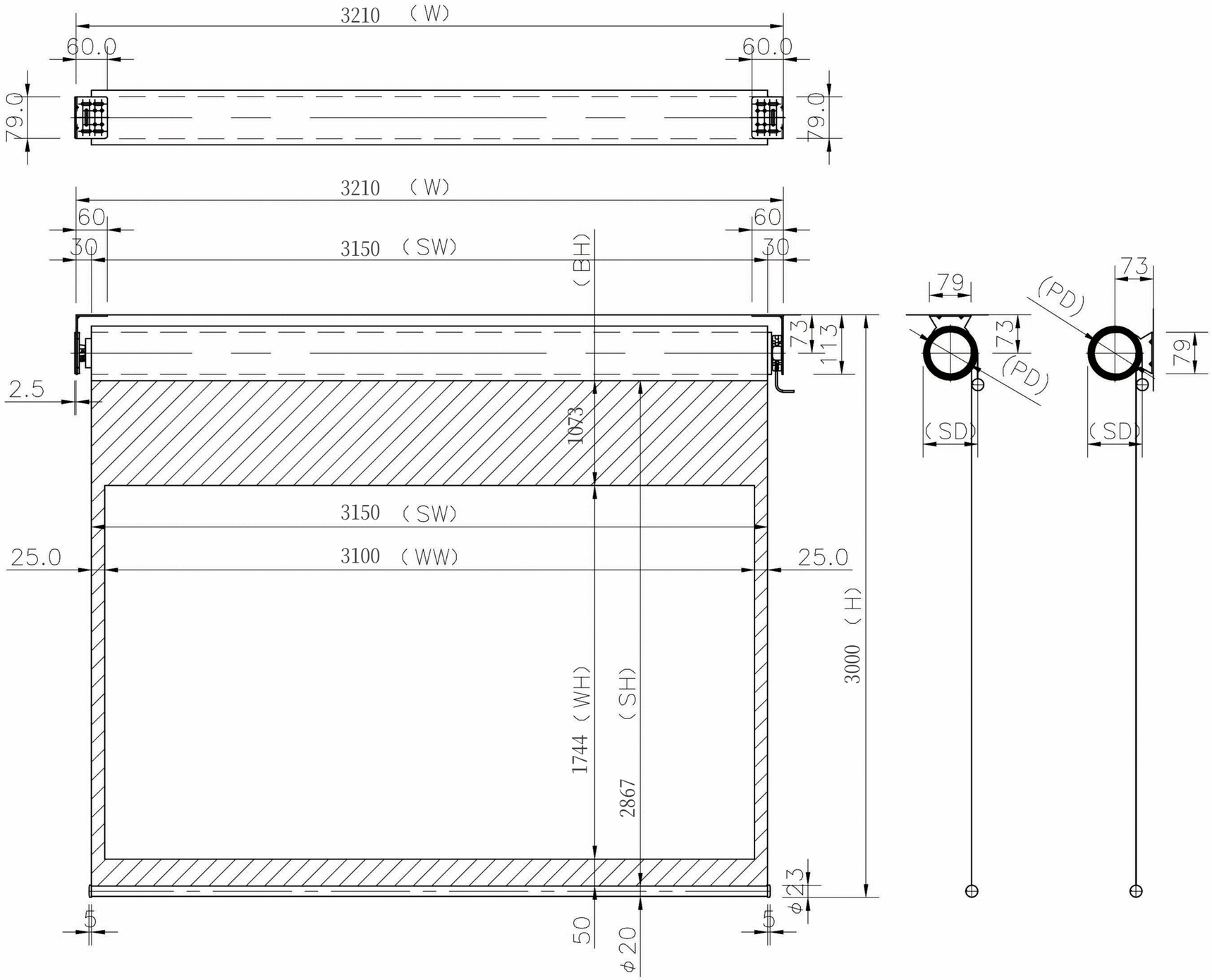

品番	WRF3100WEM-H3000
品名	遠距離操作電動スクリーン
サイズ(16:9)	140 インチ
全幅(W)	3210 mm
全高(H)	3000 mm
スクリーン幅(SW)	3150 mm
スクリーン高さ(SH)	2867 mm
映写幅(WW)	3100 mm
映写高さ(WH)	1744 mm
上黒部分	1073 mm
重量	14.6 kg
その他	製品高さ3000mmモデル

Date	尺度	単位 mm	機種名	
株式会社 Theaterhouse			品　名	遠距離操作電動スクリーン
			品　番	WRF3100WEM-H3000