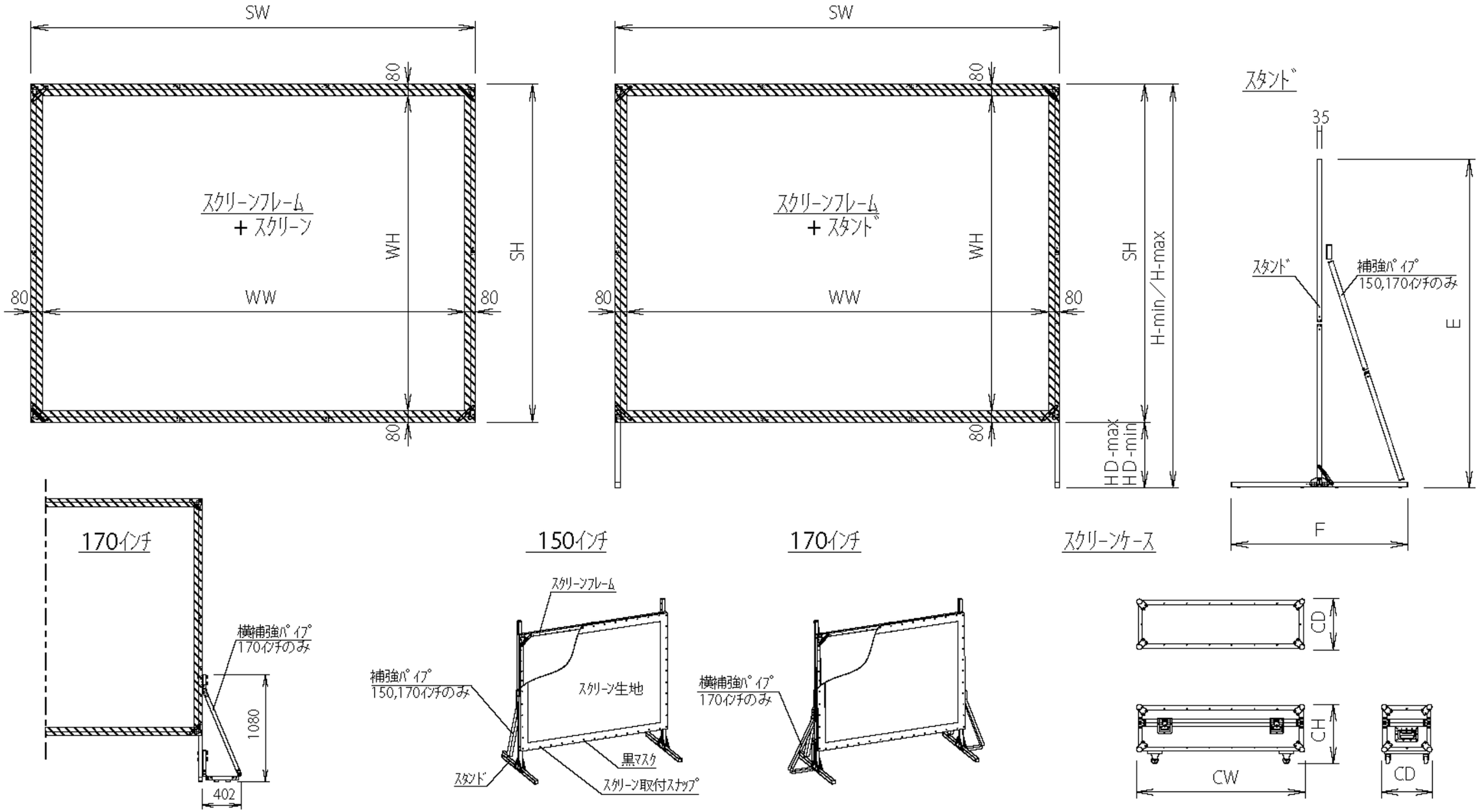

型　番	スクリーンサイズ	スクリーン高さ		スクリーンフレーム下端		スタンド 高さ	スタンド 足長さ	スクリーンケース	梱包サイズ	質量(kg) 製品／梱包	スクリーンフレーム スタンド 材 質
		H-min	H-max	HD-min	HD-max	E	F	CWxCDxCH	WxDxH		
MFS3231XFM	150"(16:10)	2460	3260	280	1080	2500	1140	1330x360x450	1420x410x470	26.5／50.0	アルミ
MFS3660XFM	170"(16:10)	2800	3600	350	1150	2900	1440	1560x360x450	1650x410x470	29.0／57.0	

記事	※寸法表内・・・単位mm	改訂	4 . .					名称	組立スクリーン		
			3 . .								
			2 2017. 9 1			承認	検図	設計	製図	日付 2019/12/06	図番
			1 2017. 7 7							尺度 A4 ―	

■フロントタイプ

品番	比率	サイズ inch	全幅 W(mm)	スクリーン幅 SW(mm)	映写サイズ WW(mm)	スクリーン高さ SH(mm)	映写高さ WH(mm)	全高さ H(mm)	重量 kg
MFS3231XFM	16：10	150	3391	3390	3231	2179	2020	3260	26.5
MFS3660XFM	16：10	170	3820	3820	3660	2448	2290	3600	29.0