符号	日付	変更明細	担当	確認	承認
1					
2					

品番	WCK1771WEM
品名	壁スイッチケース付き電動スクリーン
サイズ(16:9)	80 インチ
全幅(W)	2015 mm
全高(H)	2055 mm
スクリーン幅(SW)	1821 mm
スクリーン高さ(SH)	1920 mm
映写幅(WW)	1771 mm
映写高さ(WH)	996 mm
上黒部分	874 mm
重量	12.8 kg

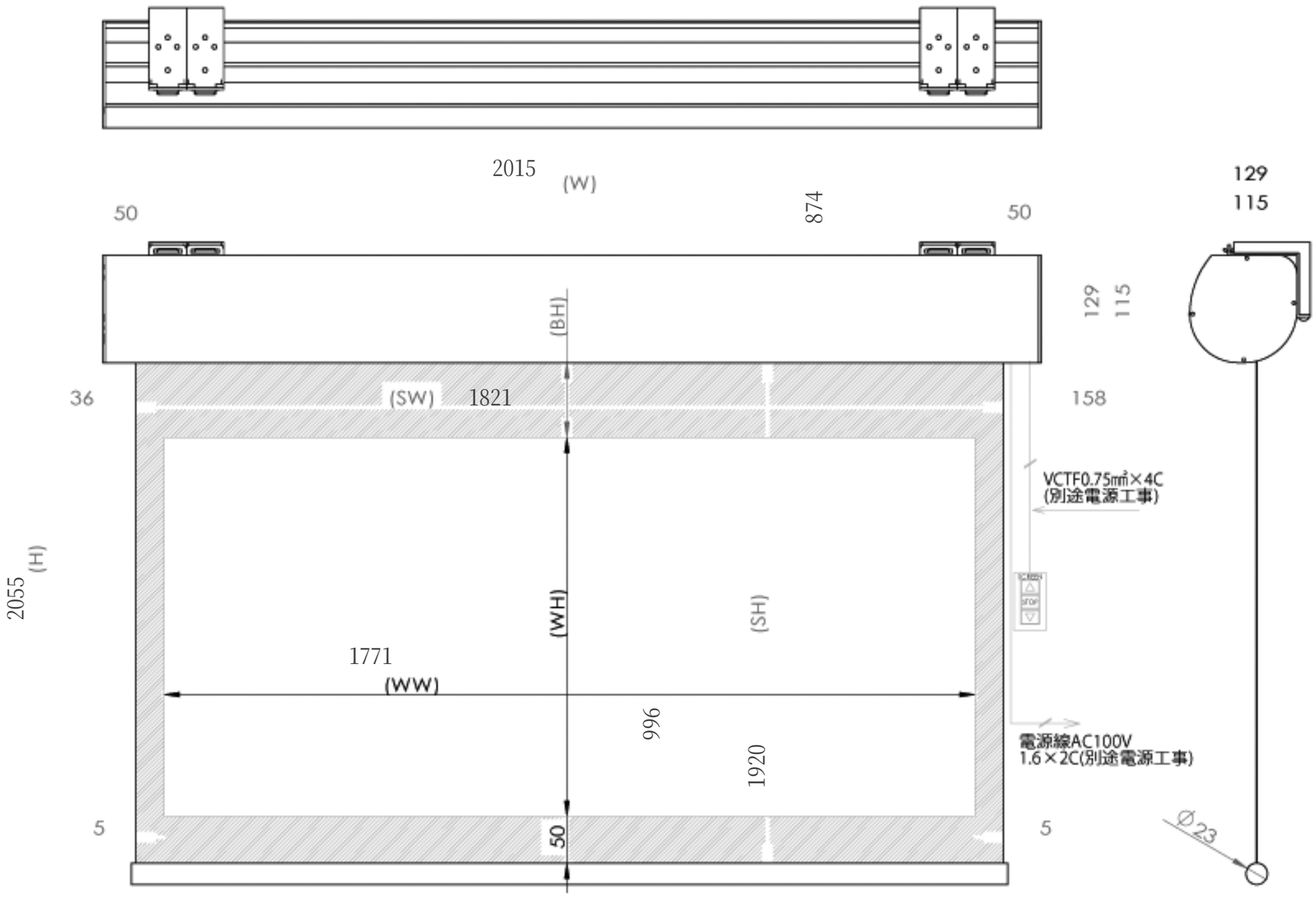

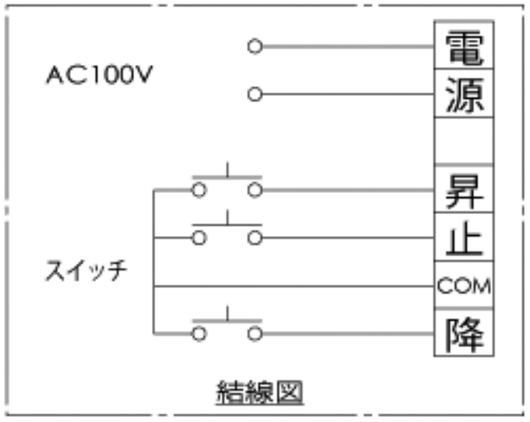

結線図

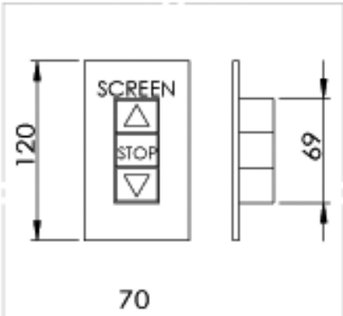

埋め込み型スイッチ

Date	尺度	単位	機種名	
	1/5	mm	品　名	壁スイッチケース付き電動スクリーン
株式会社 Theaterhouse			品　番	WCK1771WEM