符号	日付	変　更　明　細	担当	確認	承認
1					
2					

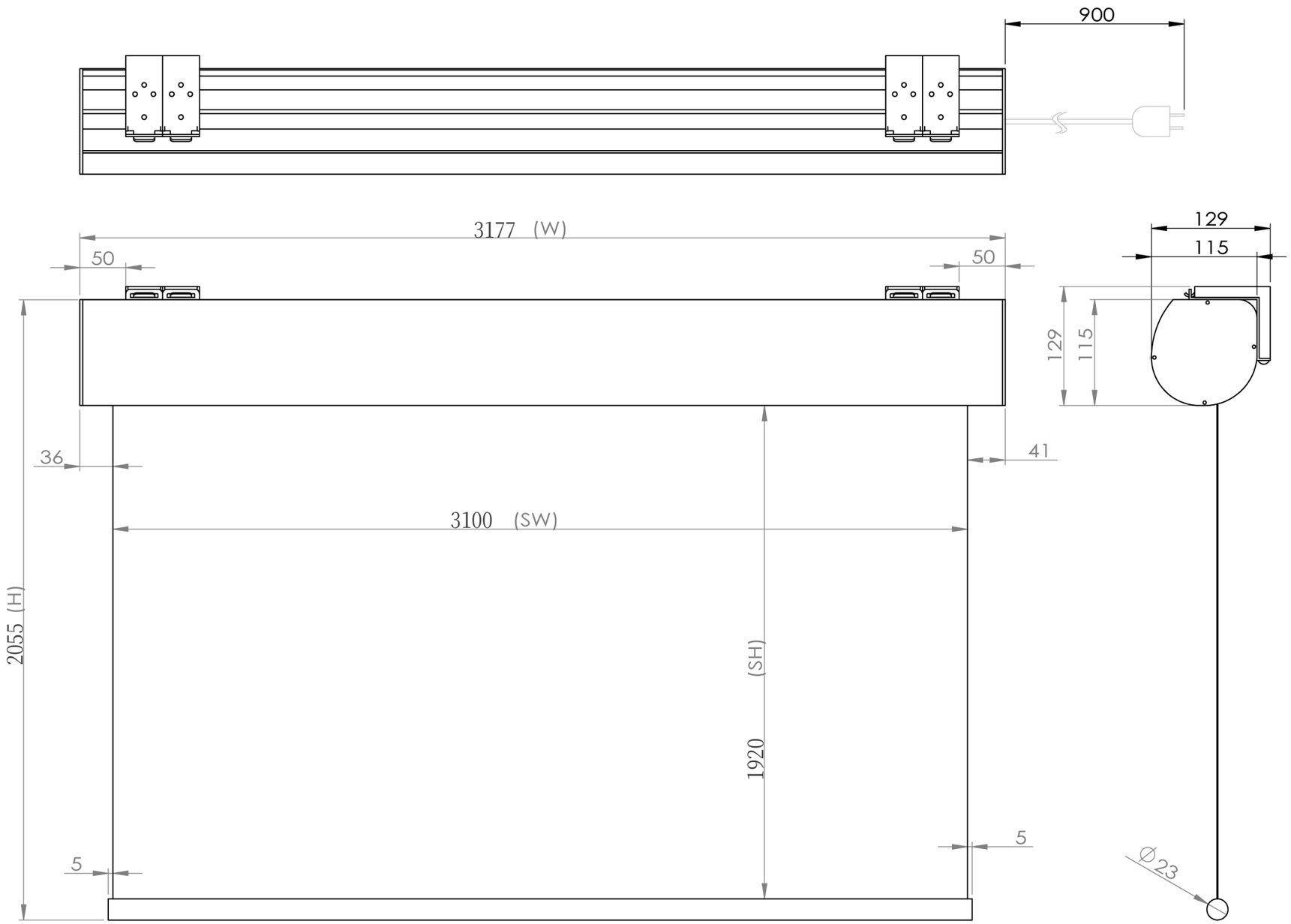

品番	WCR3100FEH
品名	遠距離操作ケース付き電動スクリーン
サイズ(16:9)	140 インチ
全幅(W)	3177 mm
全高(H)	2055 mm
スクリーン幅(SW)	3100 mm
スクリーン高さ(SH)	1920 mm
重量	19.1 kg

Date	尺度	単位	機種名	
17/02/15	1/5	mm	品　名	遠距離操作ケース付き電動スクリーン
株式会社 Theaterhouse			品　番	WCR3100FEH