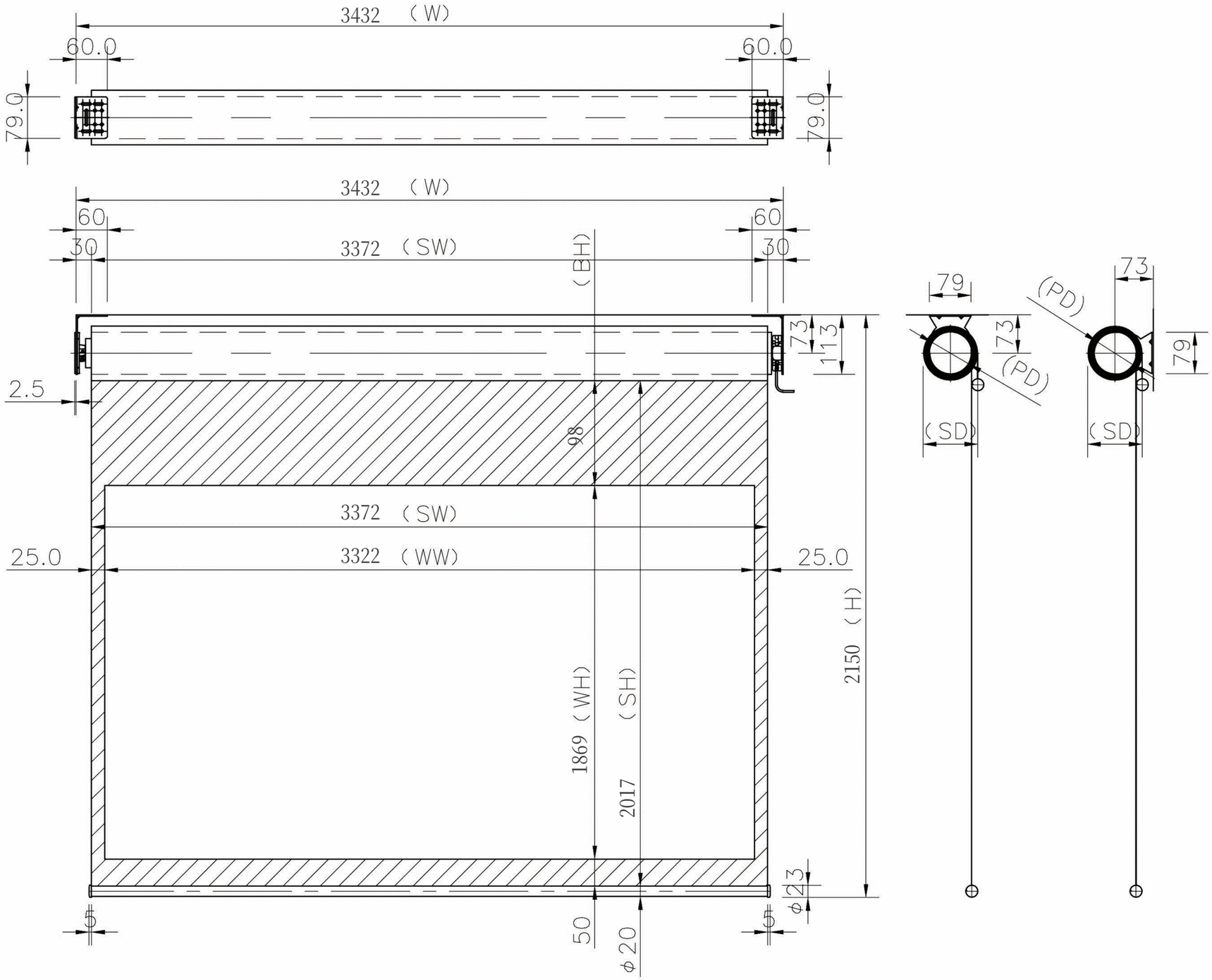

品番	WRF3322WEM-H2150
品名	遠距離操作電動スクリーン
サイズ(16:9)	150 インチ
全幅(W)	3432 mm
全高(H)	2150 mm
スクリーン幅(SW)	3372 mm
スクリーン高さ(SH)	2017 mm
映写幅(WW)	3322 mm
映写高さ(WH)	1869 mm
上黒部分	98 mm
重量	15.5 kg
その他	製品高さ2150mmモデル

Date	尺度	単位 mm	機種名	
株式会社 Theaterhouse			品　名	遠距離操作電動スクリーン
			品　番	WRF3322WEM-H2150